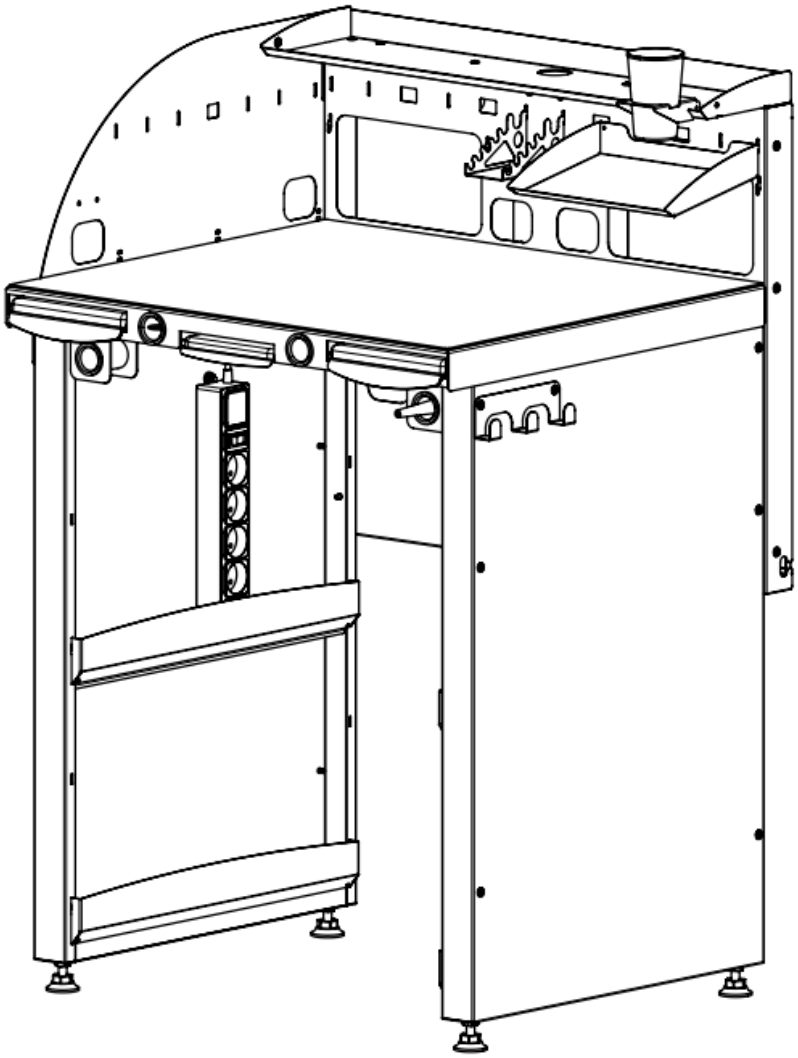

СЗТ 4.3 МАСТЕР МИНИ

АВЕ 554.000.000 ИЗ

УСТРОЙСТВО

Комплектация СЗТ 4.3 МАСТЕР МИНИ согласно Упаковочному листу (АВЕ 554.000.000 Д2).

СБОРКА СЗТ 4.3 МАСТЕР МИНИ

Во избежание перекосов СЗТ собирать на ровной поверхности в вертикальном положении.

Рекомендуется стенки, столешницу, заднюю стенку и др. узлы соединять без затяжки крепежа. После состыковки всех деталей провести окончательную протяжку креплений.

Рекомендуется для облегчения и ускорения сборки использовать электроинструмент (шуруповерт, электроотвертка).

Сборку осуществлять последовательно с номерами позиций (см. рисунки ниже).

До прикрепления элементов выкрутить установленный по месту крепеж.

Сборку рекомендуется производить на ровной горизонтальной поверхности (показана условно).

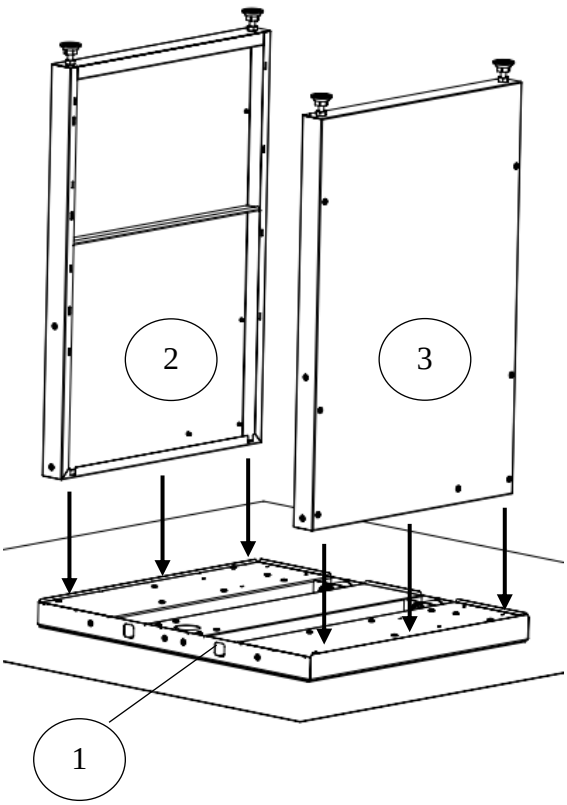

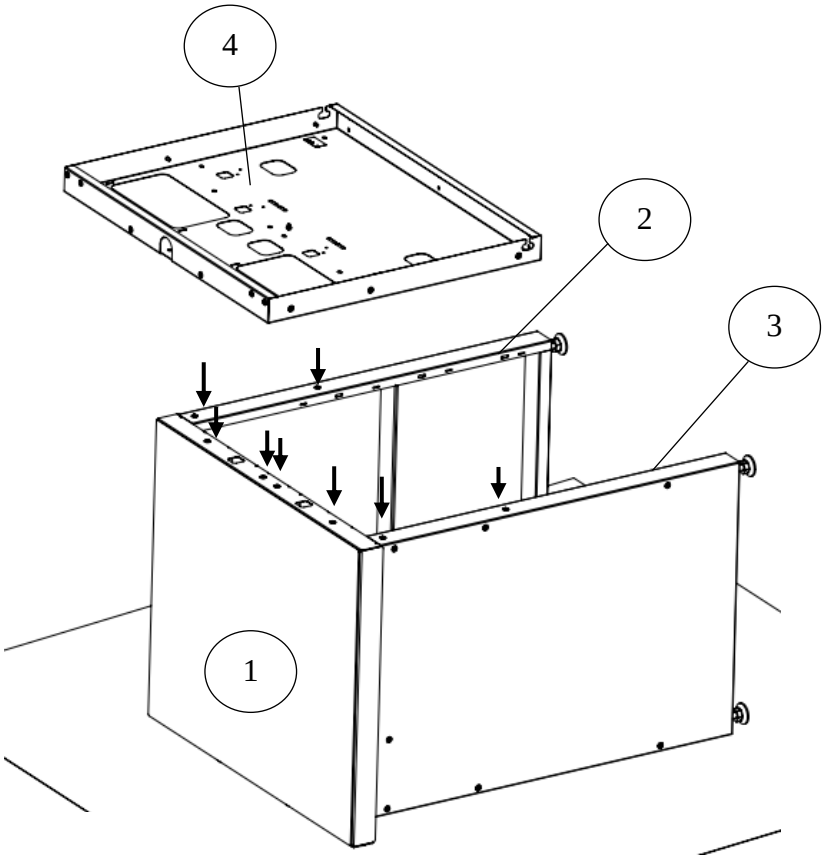

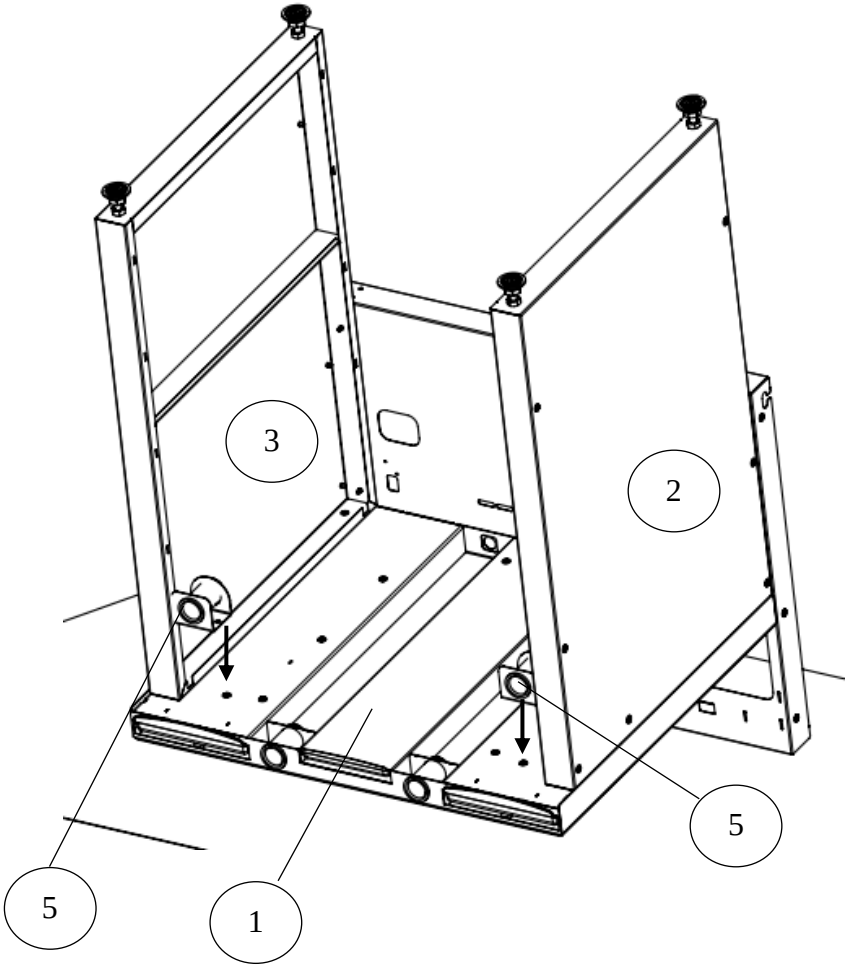

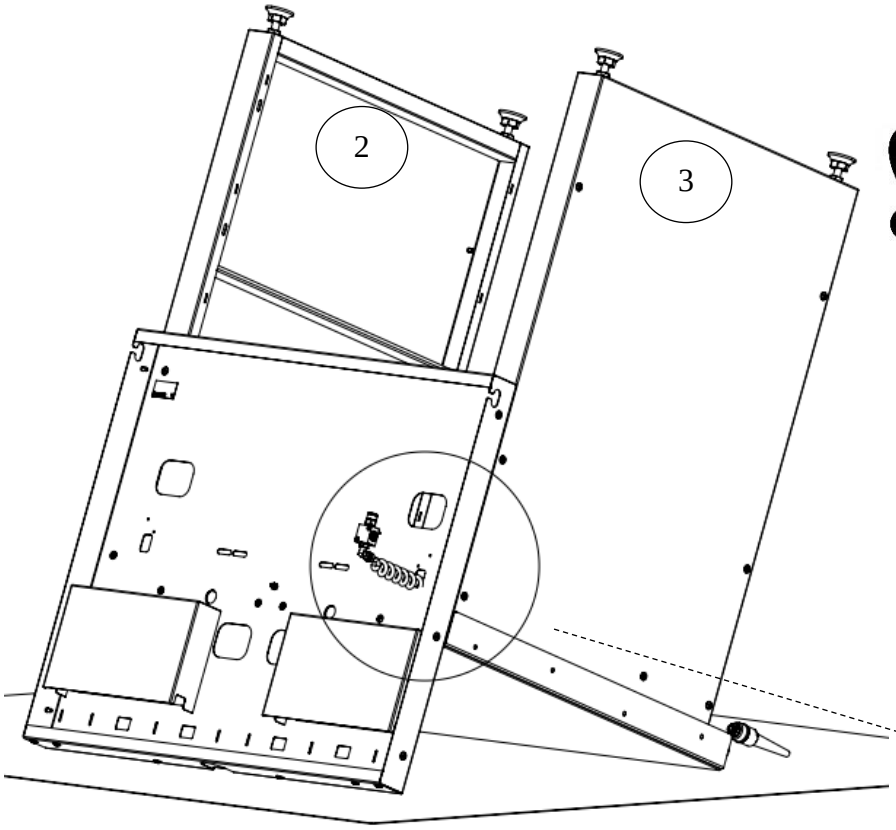

Пропустить пневмошланг в отверстие задней стенки (4), закрепить пневмоблок (6), установив на магнит винтом в отверстие. Установить сопло обдувочное (7), растянуть и присоединить пневмошланг к соплу.

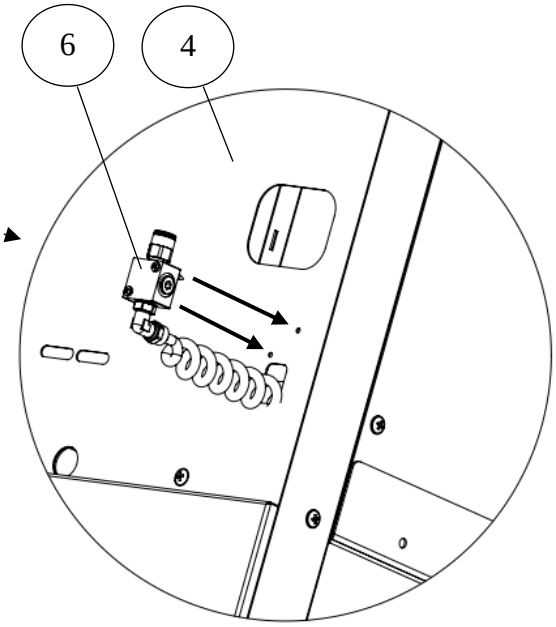

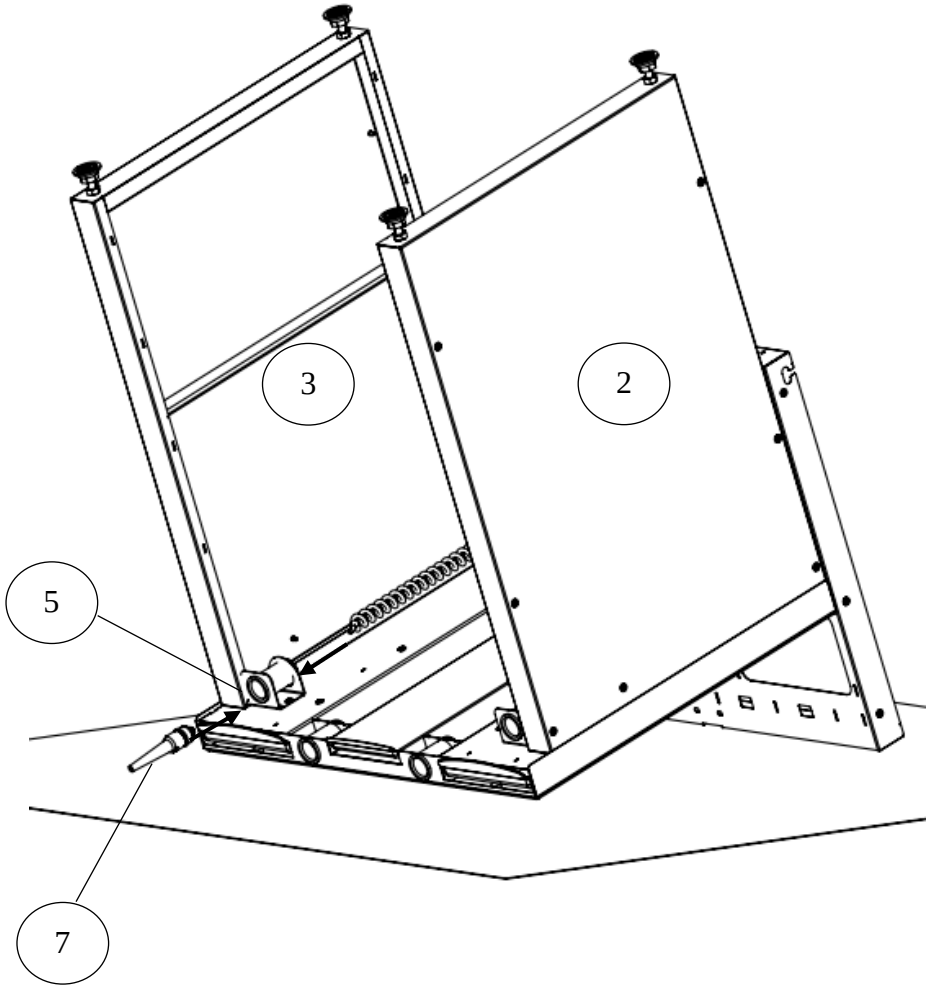

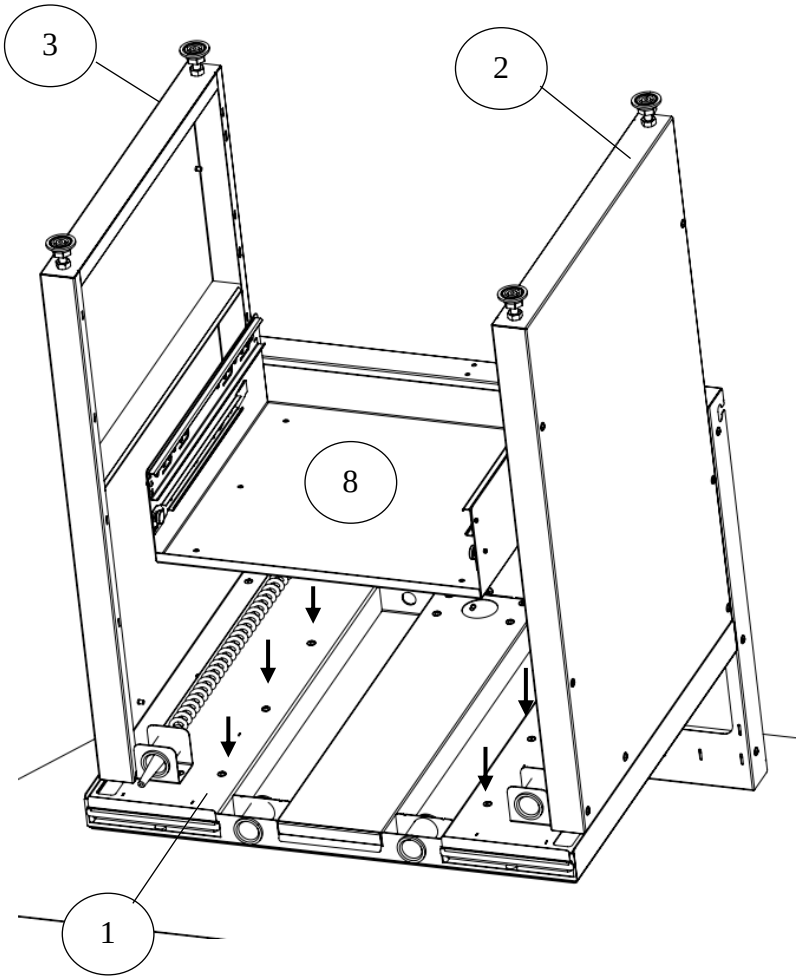

Рама (8) КОМПЛЕКТ 2.0 (18), ВМУ 2.0 МАСТЕР НЬЮ (19) или ВМУ 3.2 БАЗИС (20) при наличии. Для ВМУ дополнительно см. руководство по эксплуатации.

При изменении порядка сборки для протягивания пневмошланга под установленными рамами воспользоваться приспособлением КРОТ 1.0 СЗТ (25).

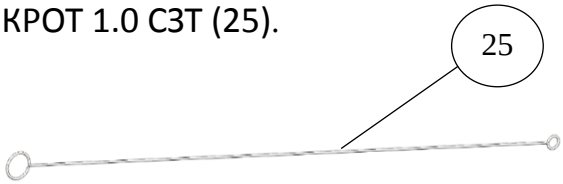

После установки протянуть все крепления и перевернуть конструкцию.

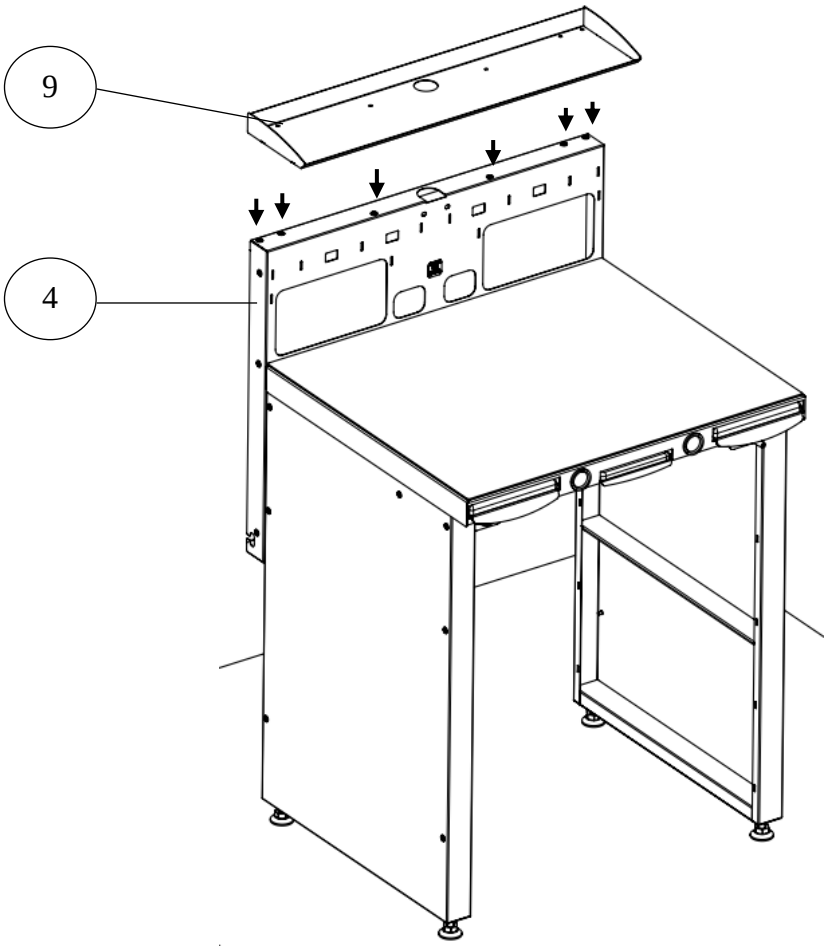

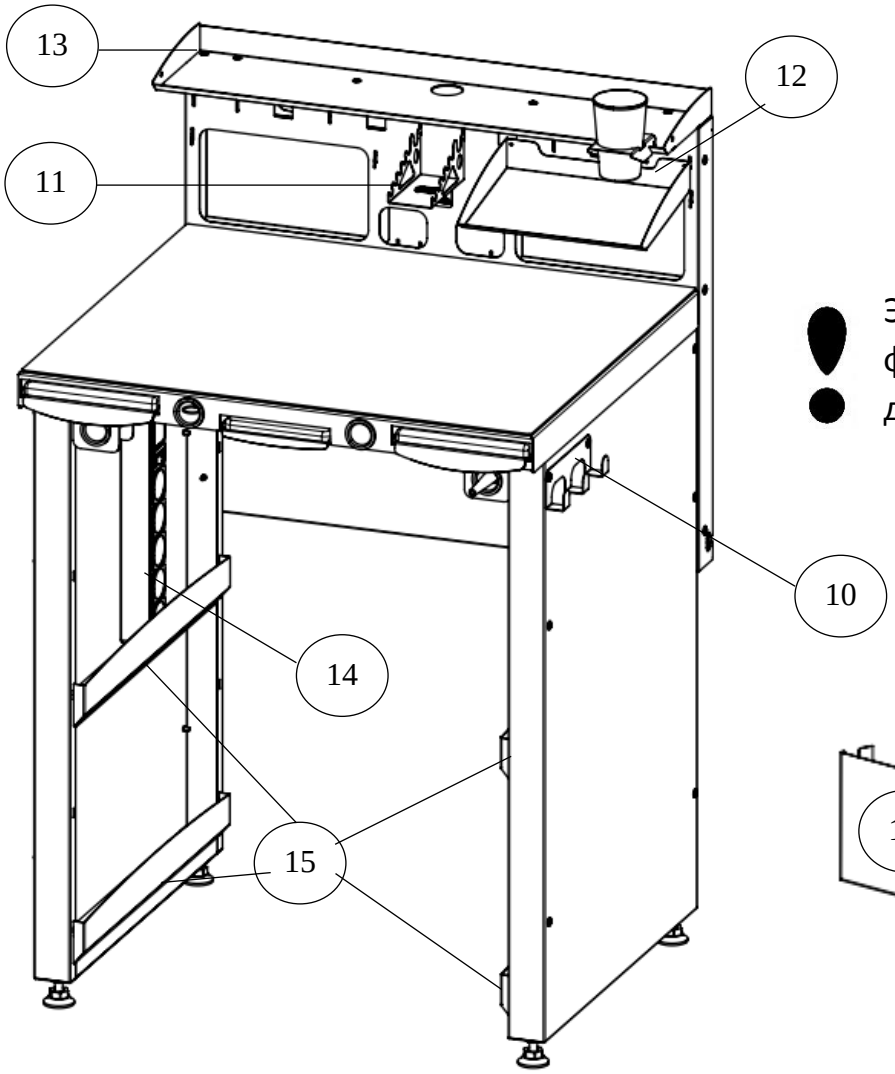

Электроблок (14) с магнитной фиксацией установить в удобное для пользователя место.

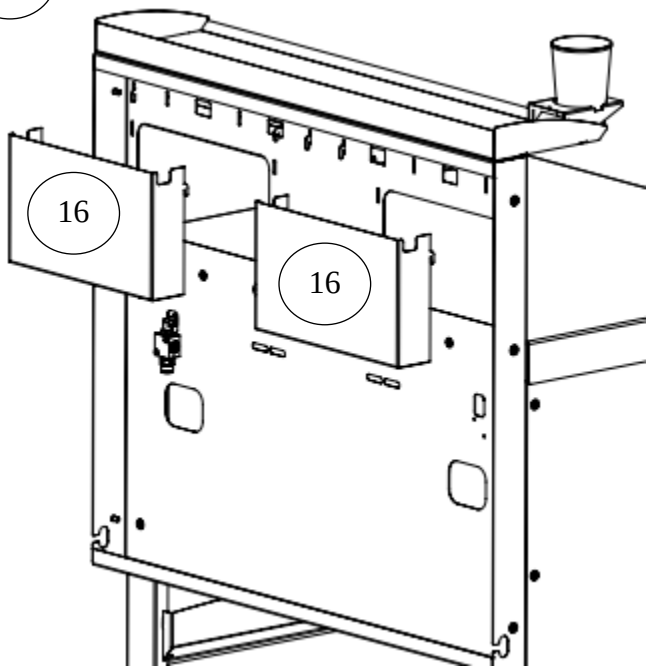

Крышка (17) устанавливается треугольником вверх, удерживаясь магнитами внутри задней стенки (4).

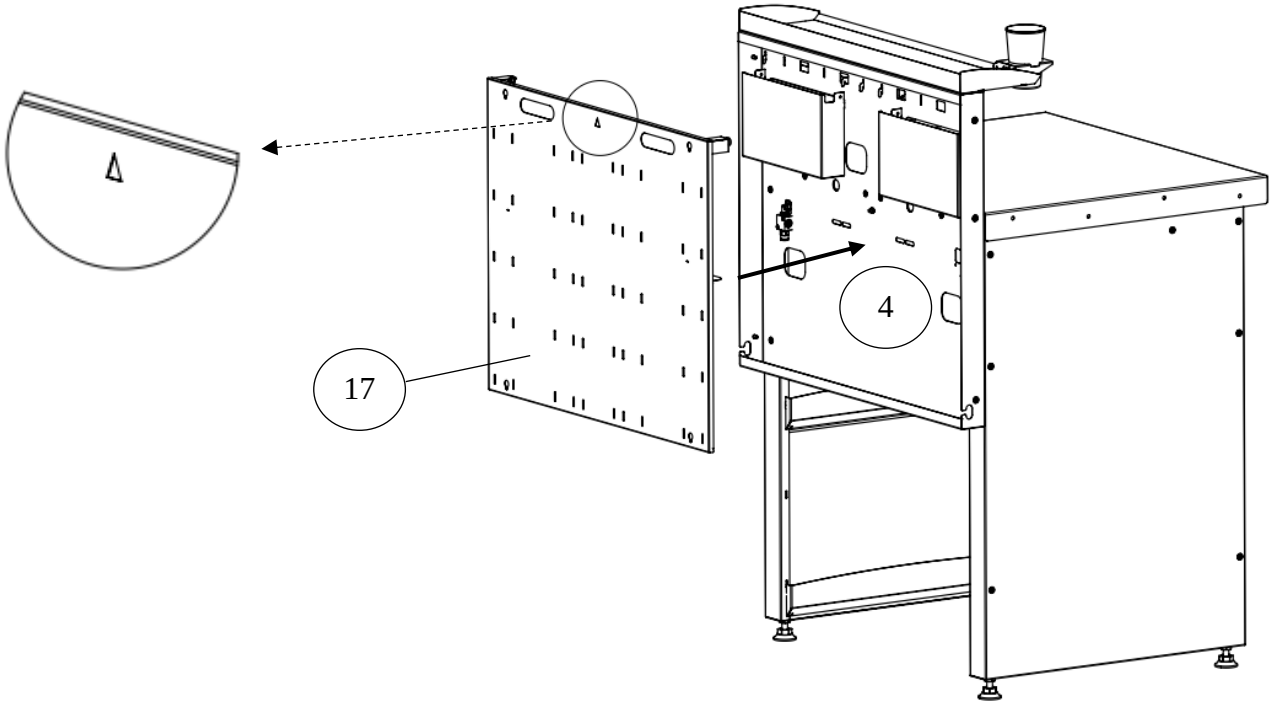

Установка ПАНЕЛИ 1.0 САЙД (24) справа или слева. Крепления обведены.

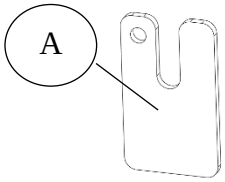

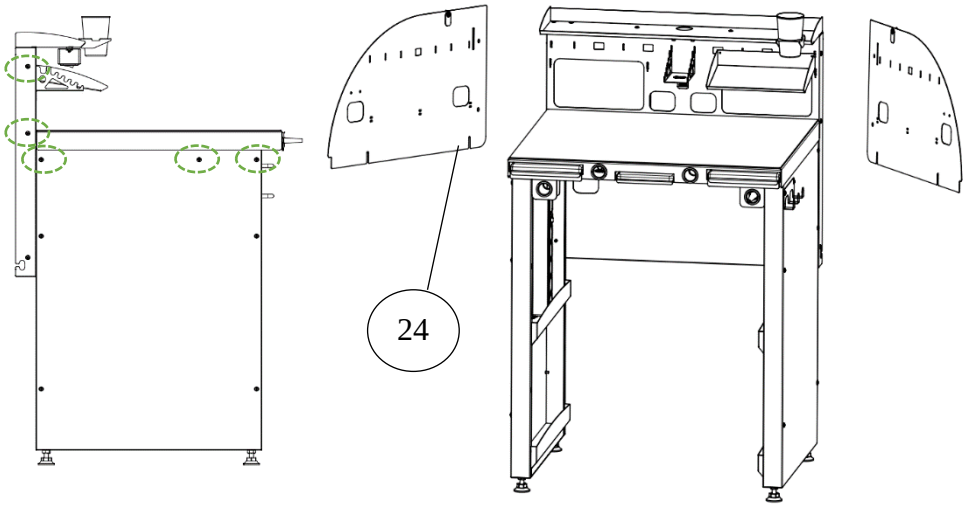

Вставки (А) устанавливать между панелью и боковой стенкой СЗТ.

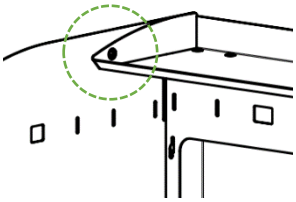

После установки панель прикрепить к фланцу верхней полки, используя крепеж из комплекта.

УСТАНОВКА ДОПОЛНИТЕЛЬНОЙ КОМПЛЕКТАЦИИ

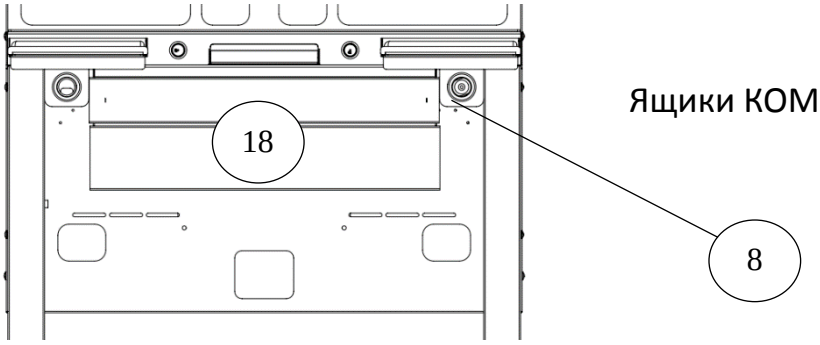

Ящики КОМПЛЕКТ 2.0 (18) в раму (8).

Вытяжные модули ВМУ 2.0 МАСТЕР НЬЮ (19) и ВМУ 3.2 БАЗИС (20) в раму (8).
Подробнее см. руководство по эксплуатации ВМУ.

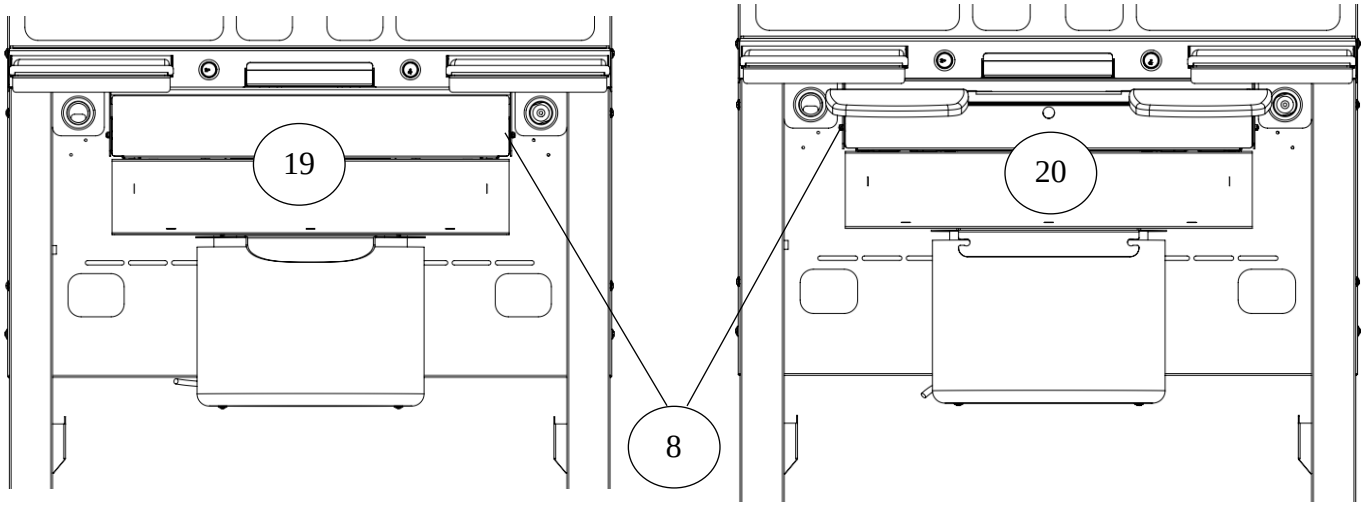

БМ 2.0 ЭКО ПРОФИ (21) крепить магнитами к задней стенке (4).

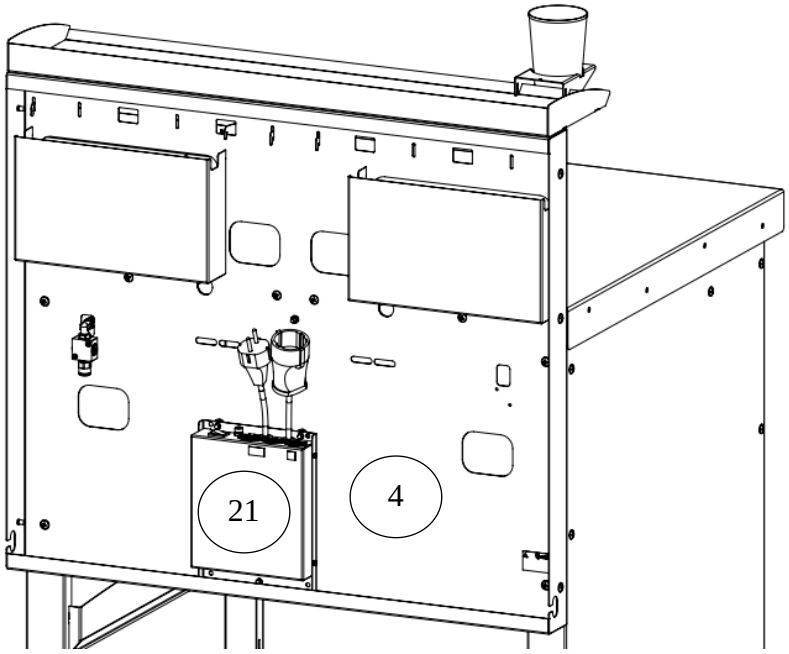

Светильники ЛЮКС (22) закреплять скобами из комплекта к задней стенке. Подробнее см. руководство по эксплуатации светильника.

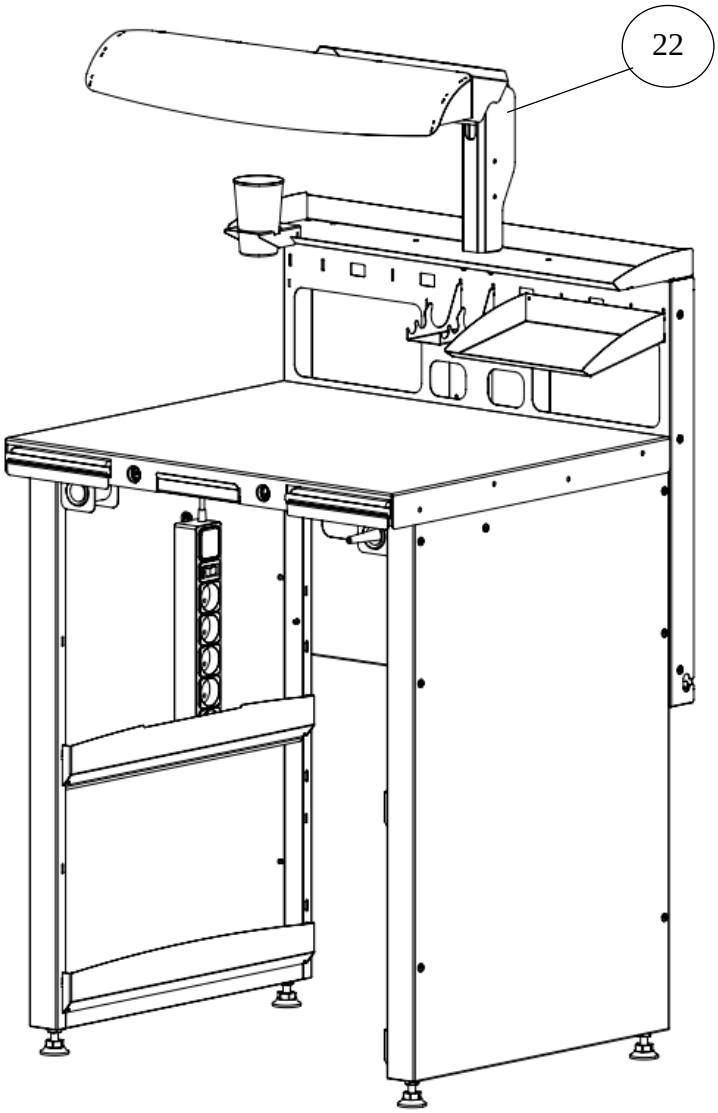

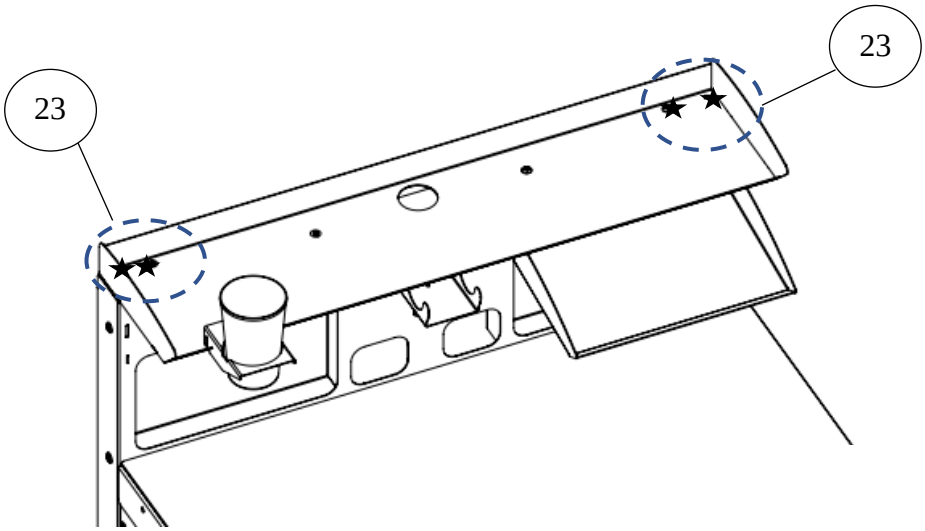

Светильник ЛЮКС 3.0 ЛИНЗА устанавливать в места креплений (23) слева или справа.

Подробнее см. руководство по эксплуатации светильника.

Для столов серий МАСТЕР, ЭЛЕМЕНТ, СУЛ 9.1 предусмотрена возможность установки:

- ПОЛКА 1.0 (1.3) ЛОКАЛ;

- СТЕЛЛАЖ 1.0 МАСТЕР;

- автономный фильтр-циклон АФЦ 1.0 МИНИ.

Столы серий МАСТЕР, ЭЛЕМЕНТ, СУЛ 9.1 соединяются между собой полками БРИДЖ/КОНЕР/ДЕЛЬТА и панелями БРИДЖ.

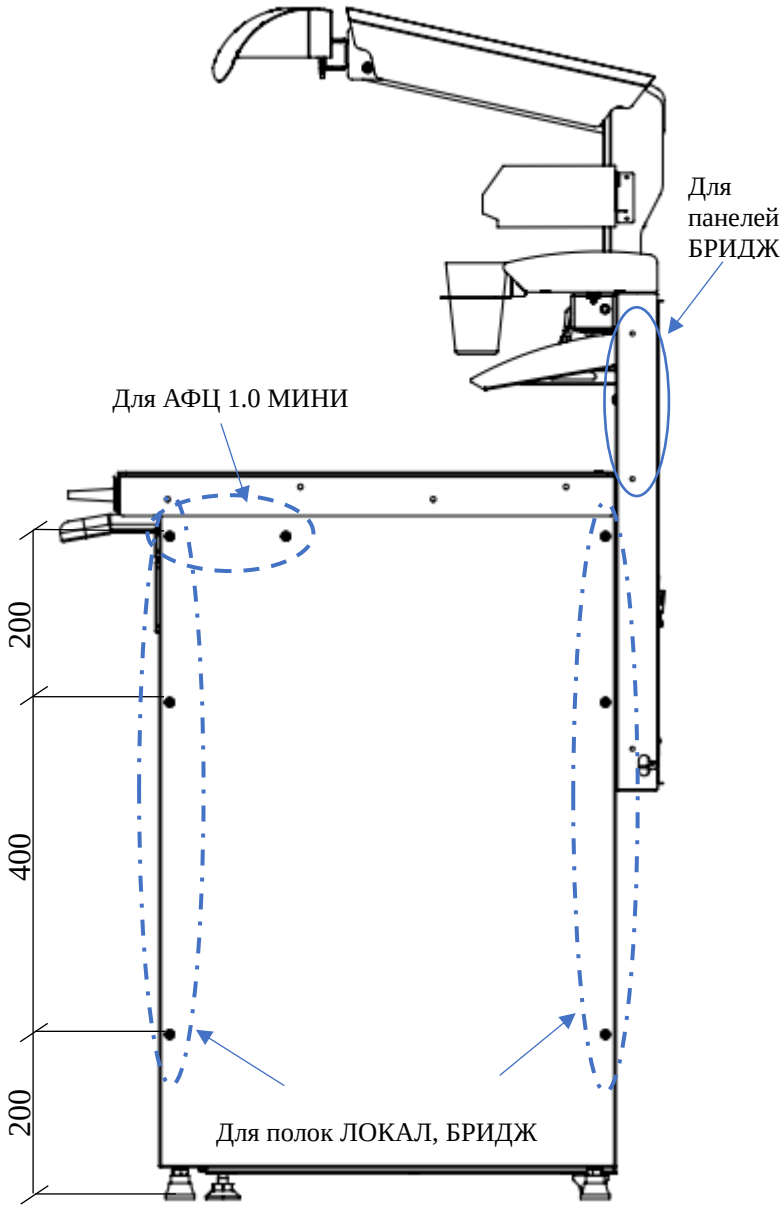

Пример размещения столов и оборудования в зуботехнической лаборатории